PROJEKT / PROJECT

STAVEBNÍ ÚPRAVY AREÁLU
PAMÁTNÍKU ANTONÍNA DVOŘÁKA
V NELAHOZEVSI, ČP. 12

ZÁKAZNÍK / CLIENT

Lobkowicz Collections, o.p.s.,
Zámek Nelahozeves
277 51 Nelahozeves

ARCHITEKT / ARCHITECT

WRIGHT &WRIGHT ARCHITECTS

89/91 Bayham Street
London NW1 oAG
tel.: 020 7428 9393
ww@wrightandwright.co.uk
www.wrightandwright.co.uk

GENERÁLNÍ PROJEKTANT /GENERAL DESIGNER

A40 SPOLEČNOST S R.O.
OBNOVA OBJEKTŮ A MĚST

A40 společnost s r.o.
U Národní galerie 469
156 00 Praha 5 – Zbraslav
e–mail: a40@a40.cz
IČO: 18630871

HLAVNÍ ARCHITEKT / MAIN ARCHITECT

Clare Wright

HLAVNÍ INŽENÝR / MAIN ENGINEER

Jan Jurenka

PROJEKTANT ČÁSTI / DESIGNER OF THE PART

A40 SPOLEČNOST S R.O.
OBNOVA OBJEKTŮ A MĚST

A40 společnost s r.o.
U Národní galerie 469
156 00 Praha 5 – Zbraslav
e–mail: a40@a40.cz
IČO: 18630871

ZODPOVĚDNÝ PROJEKTANT ČÁSTI / GENERAL DESIGNER OF THE PART

Ing. Jan Jurenka

STUPEŇ DOKUMENTACE / PHASE

Prováděcí projektová dokumentace

MĚŘÍTKO / SCALE

VYPRACOVAL / ELABORATED BY

Ing. Jan Jurenka

FORMÁT / FORMAT

DATUM / DATE

11/2020

ČÁST / PART

D.1.1 ARCHITEKTONICKO–STAVEBNÍ ČÁST

KOPIE / COPY

Č.V. / NO.

BF.1. 320. 02

NÁZEV VÝKRESU / DRAWING TITLE

NÁVŠTĚVNICKÉ CENTRUM + KAVÁRNA VE STODOLE
TABULKY A DETAILY DVEŘÍ

Ozn. z výk.	Popis Schéma a rozměr	Počet ks								Rámová konstrukce	Kování	Zasklení	Povrch	Místn. číslo
			1.NP	Krov					Celk.					
B.GD01			1	-					1	**Venkovní vchodové dřevěné dveře:** Dřevěná rámová zárubeň s polodrážkou, osazená do drážky z vnější strany objektu a kotvená do zdiva. **Celoskleněné bezrámové dveře s fixním celoskleněným nadsvětlíkem v čistém stavebním otvoru.**	**Venkovní vchodové dřevěné dveře:** - Skryté závěsy k použití na dveře s polodrážkou, - 2 + 2 závěsy: 80 kg, Úhel otevření: 180º - Elektromechanický zámek samozamykací, z vnitřní i venkovní strany klika, vnitřní klika je paniková. - Dolní i horní dveřní zástrč vedlejších dveří **Celoskleněné bezrámové dveře s fixním celoskleněným nadsvětlíkem v čistém stavebním otvoru:** Kování pro dvoukřídlé kyvné dveře z kaleného skla: - rohové panty do únosného nadsvětlíku a podlahové zavírače - - Oboje dveře osazené madly Fixní celoskleněný nadsvětlík kotven svíracími profily do klenby.	**Celoskleněné bezrámové dveře s fixním celoskleněným nadsvětlíkem v čistém stavebním otvoru:** Tloušťky kaleného skla 8-12 mm. Sklo čiré bez pískování.	**Venkovní vchodové dřevěné dveře:** Dřevěná konstrukce přírodní lazura, dle specifikace architekta	B.07
	DVOJITÉ DVEŘE VSTUPU: - **Venkovní vchodové dveře dřevěné segmentové dvoukřídlé, rámové, výplňové, s polodrážkou.** 1720 x 2640 Vnější rozměr rámu 2020 x 2790 Obě symetrická dveřní křídla jsou rámová polosegmentová s polodrážkou s dvěma svislými prkennými výplněmi, přerušených vodorovnou příčlí. Venkovní dveře s rámem osazeným do drážky z vnější strany objektu venkovního líce zdiva, vnější křídla plní funkci okenice a zajišťují v zimě tepelnou izolaci. Při otevřených venkovních křídlech působí celoskleněné vnitřní dveře jako okno a spojují interiér s exteriérem a prosvětlují vnitřní prostor. Dřevěné dvoukřídlé dveře jsou v souladu s celkovou architekturou usedlosti i dřívější funkcí této části objektu bývalých stájí. Materiál: rámy i výplně – smrk masiv Přístupový systém ACS – bezkontaktní čtečka. - bez prahu **- Celoskleněné bezrámové dvoukřídlé dveře kyvné do čistého stavebního otvoru, s horním skleněným pevným nadsvětlíkem.** Kyvné dveře mají zabudovaný zavírač, díky němuž se automaticky zajistí v otevřené poloze a tlumeně se dovírají.												
	VIZ VÝKRESOVÁ PŘÍLOHA 1:20													

PŮDORYS

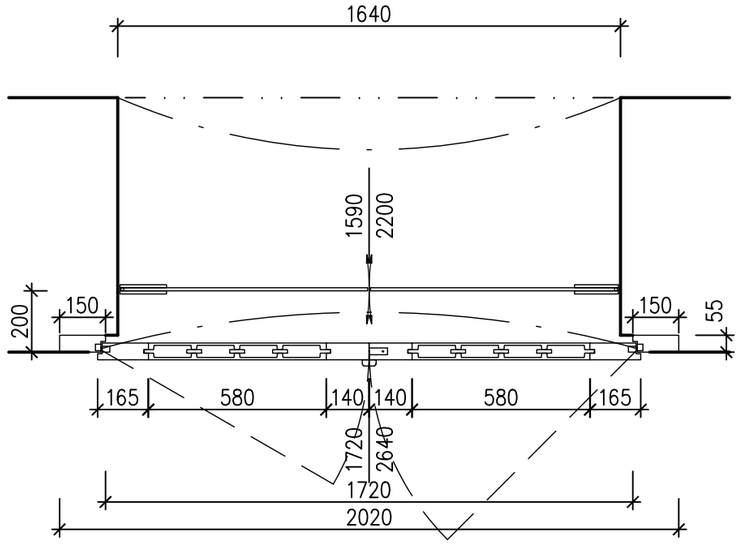

POHLED FASÁDNÍ

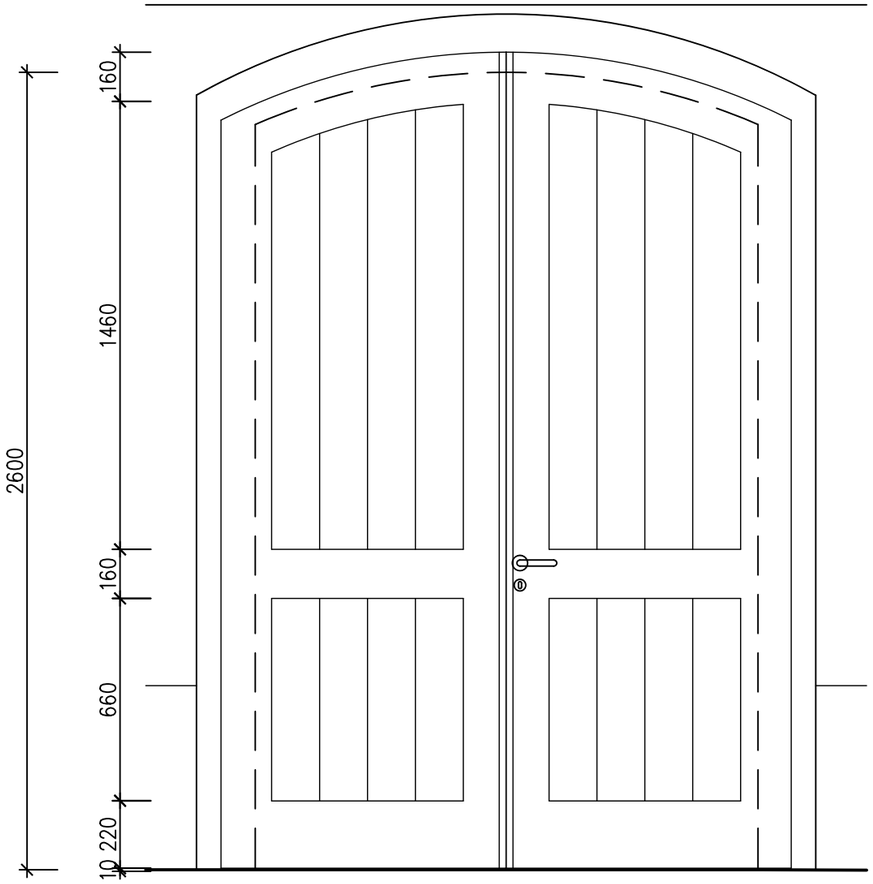

POHLED INTERIÉROVÝ

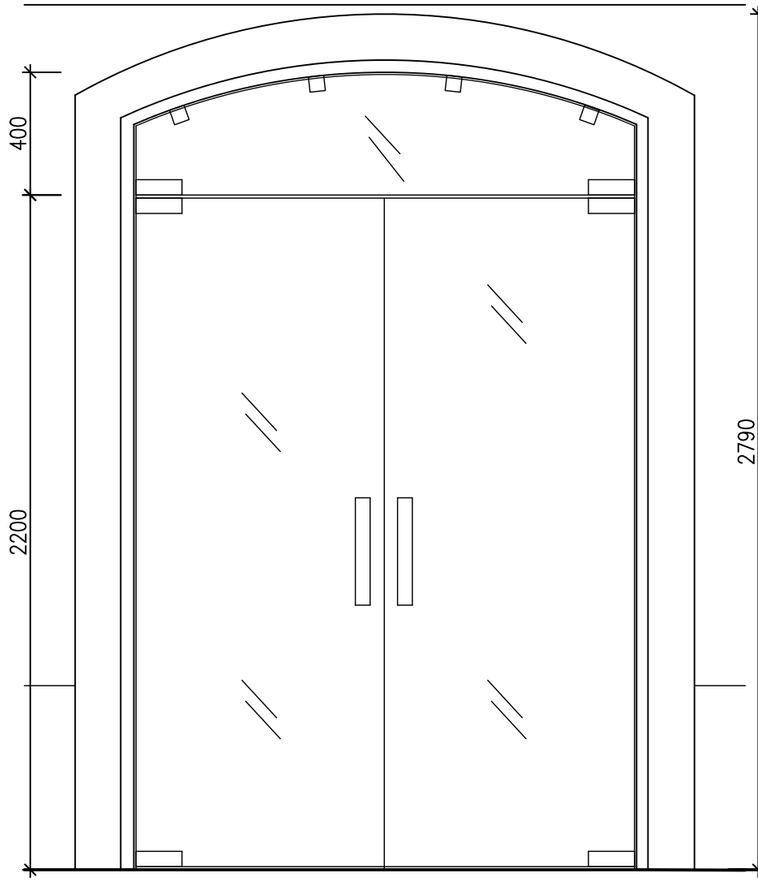

ŘEZ

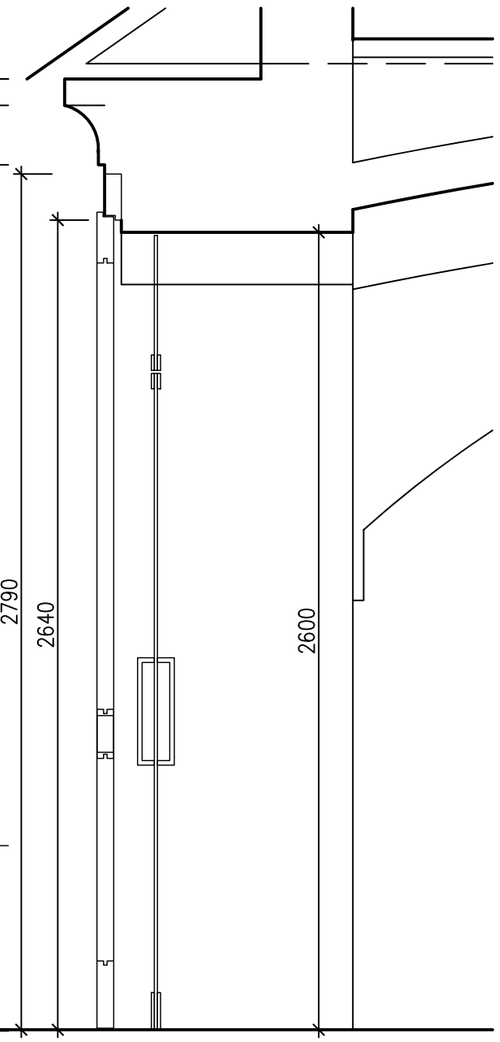

B.GD01

DATUM / DATE	MĚŘÍTKO / SCALE	VYPRACOVAL / ELABORATED BY		NÁZEV VÝKRESU / DRAWING TITLE
říjen 2020	1:20	A40 spol.s r.o.; Ing. Jan Jurenka	NELAHOZEVES Č.P. 12; NÁVŠTĚVNICKÉ CENTRUM – DVEŘE	DVEŘE 1.NP – B.GD01

Ozn. z výk.	Popis Schéma a rozměr	Počet ks								Rámová konstrukce	Kování	Zasklení	Povrch	Místn. číslo
			1.NP	Krov					Celk.					
B.GD02	**DVOJITÉ DVEŘE VSTUPU:** **- Venkovní vchodové dveře dřevěné segmentové dvoukřídlé, rámové, výplňové, s polodrážkou.** 1720 x 2640 Vnější rozměr rámu 2020 x 2790 Obě symetrická dveřní křídla jsou rámová polosegmentová s polodrážkou s dvěma svislými prkennými výplněmi, přerušených vodorovnou příčlí. Venkovní dveře s rámem osazeným do drážky z vnější strany objektu venkovního líce zdiva, vnější křídla plní funkci okenice a zajišťují v zimě tepelnou izolaci. Při otevřených venkovních křídlech působí celoskleněné vnitřní dveře jako okno a spojují interiér s exteriérem a prosvětlují vnitřní prostor. Dřevěné dvoukřídlé dveře jsou v souladu s celkovou architekturou usedlosti i dřívější funkcí této části objektu bývalých stájí. Materiál: rámy i výplně – smrk masiv Přístupový systém ACS – bezkontaktní čtečka. - bez prahu **- Celoskleněné bezrámové dvoukřídlé dveře kyvné do čistého stavebního otvoru, s horním skleněným pevným nadsvětlíkem.** Kyvné dveře mají zabudovaný zavírač, díky němuž se automaticky zajistí v otevřené poloze a tlumeně se dovírají.		1	-					1	**Venkovní vchodové dřevěné dveře:** Dřevěná rámová zárubeň s polodrážkou, osazená do drážky z vnější strany objektu a kotvená do zdiva. **Celoskleněné bezrámové dveře s fixním celoskleněným nadsvětlíkem v čistém stavebním otvoru.**	**Venkovní vchodové dřevěné dveře:** - Skryté závěsy k použití na dveře s polodrážkou, - 2 + 2 závěsy: 80 kg, Úhel otevření: 180º - Elektromechanický zámek samozamykací, z vnitřní i venkovní strany klika, vnitřní klika je paniková. - Dolní i horní dveřní zástrč vedlejších dveří **Celoskleněné bezrámové dveře s fixním celoskleněným nadsvětlíkem v čistém stavebním otvoru:** Kování pro dvoukřídlé kyvné dveře z kaleného skla: - rohové panty do únosného nadsvětlíku a podlahové zavírače - - Oboje dveře osazené madly Fixní celoskleněný nadsvětlík kotven svíracími profily do klenby.	**Celoskleněné bezrámové dveře s fixním celoskleněným nadsvětlíkem v čistém stavebním otvoru:** Tloušťky kaleného skla 8-12 mm. Sklo čiré bez pískování.	**Venkovní vchodové dřevěné dveře:** Dřevěná konstrukce přírodní lazura, dle specifikace architekta	B.01
	VIZ VÝKRESOVÁ PŘÍLOHA 1:20													

PŮDORYS

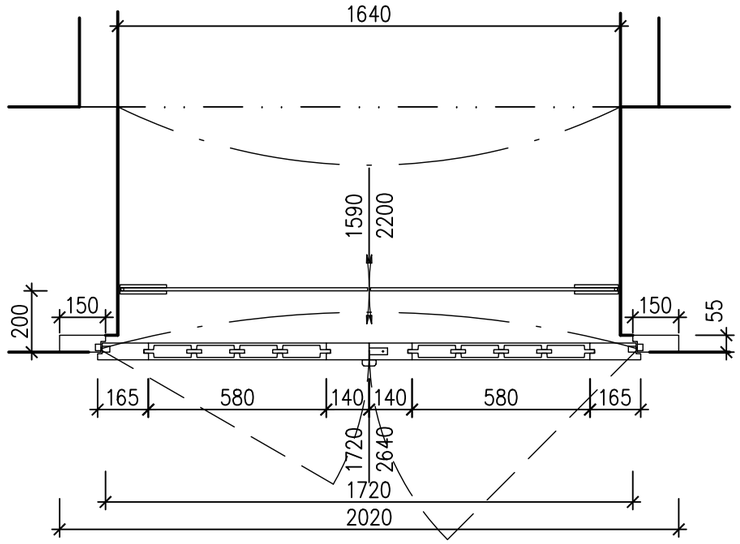

POHLED FASÁDNÍ

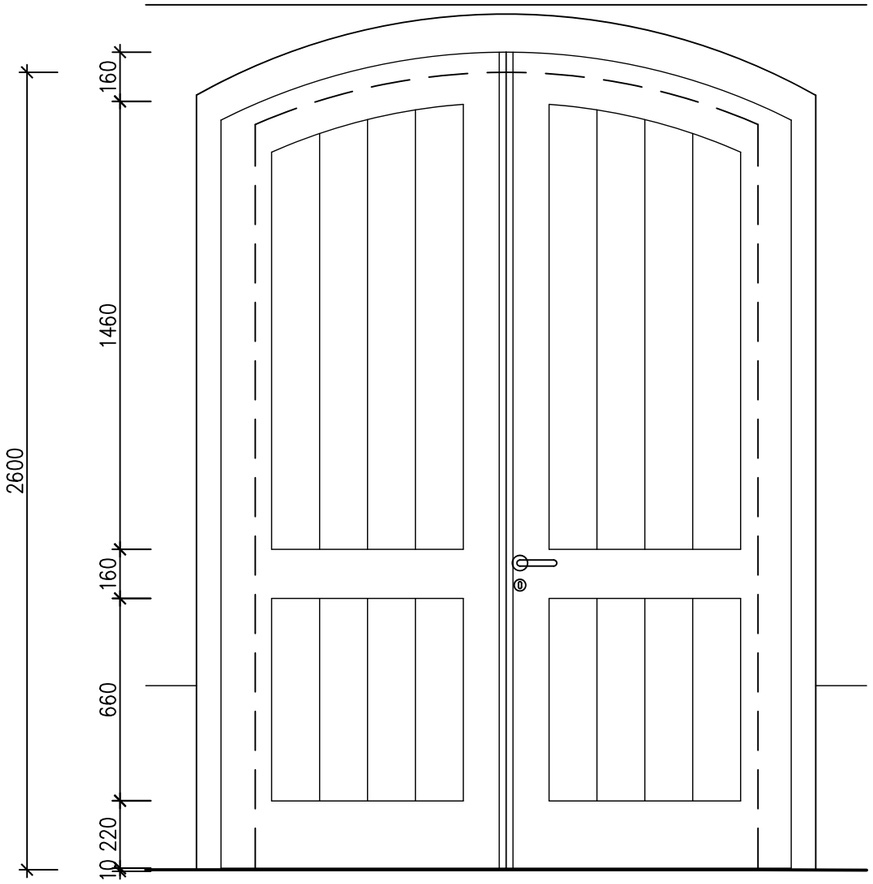

POHLED INTERIÉROVÝ

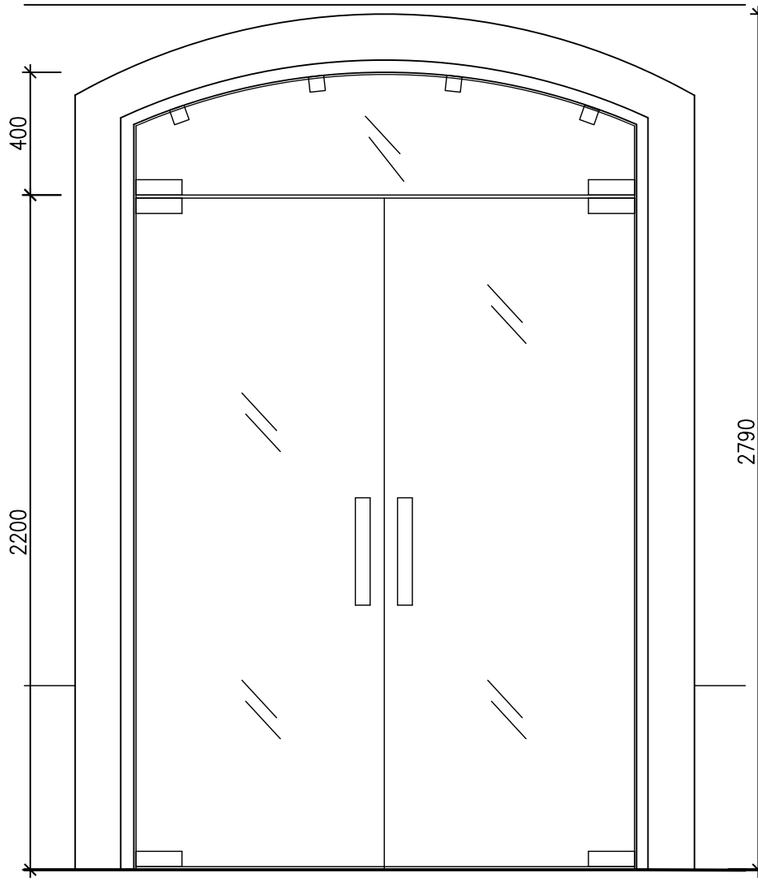

ŘEZ

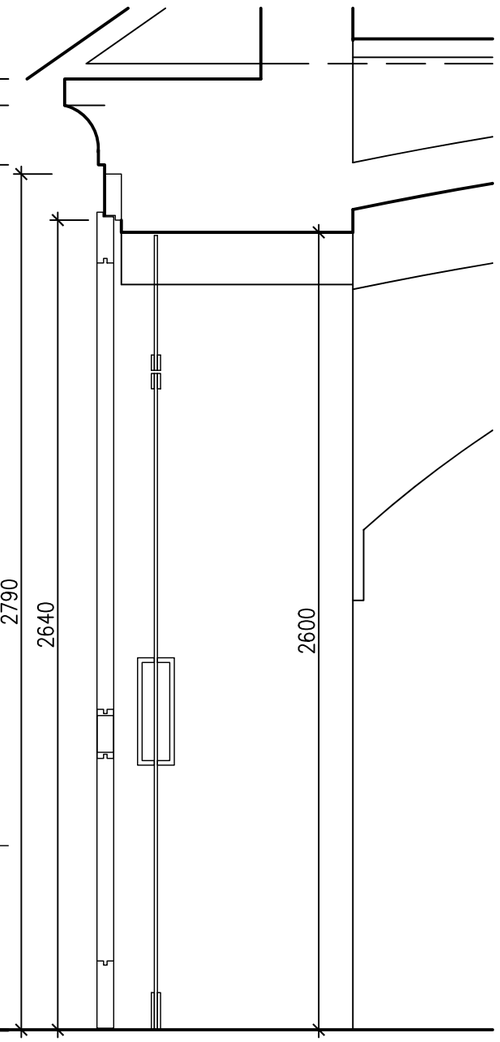

B.GD02

DATUM / DATE	MĚŘÍTKO / SCALE	VYPRACOVAL / ELABORATED BY		NÁZEV VÝKRESU / DRAWING TITLE
říjen 2020	1:20	A40 spol.s r.o.; Ing. Jan Jurenka	NELAHOZEVES Č.P. 12; NÁVŠTĚVNICKÉ CENTRUM – DVEŘE	DVEŘE 1.NP – B.GD02

Ozn. z výk.	Popis Schéma a rozměr	Počet ks								Rámová konstrukce	Kování	Zasklení	Povrch	Místn. číslo
			1.NP	Krov					Celk.					
B.GD03	3650 x 2600 Vnější rozměr rámu 1725 Světlý průchozí otvor Dřevohliníkové zdvižně posuvné dveře jednokřídlové – fixní a posuvné křídlo . Provedení ve stavební hloubce dřeva 78 mm (celkově 96 mm). Pevné zasklení přímo v rámu bez viditelného profilu křídla. Bezpečnost RC2. Manuální ovládání, funkce soft/ lift ve standardu pro snadný zdvih a hladký pokles posuvného prvku. Mikroventilace. - plochý, bezbarierový práh, tepelně izolující.		1	-					1	Úzké profily rámů, stavební hloubka 210 mm	Hákové zavírání, kolejnice s tlumičem a skrytým dorazem křídla, Klika.	Bezpečnostní, tepelně izolační trojsklo 54 mm, Tepelná izolace do Uw = 0,73 W/m2K	Hliníková konstrukce opláštění – barevný odstín bronz, dle specifikace architekta Dřevěná konstrukce přírodní lazura, dle specifikace architekta	B.10

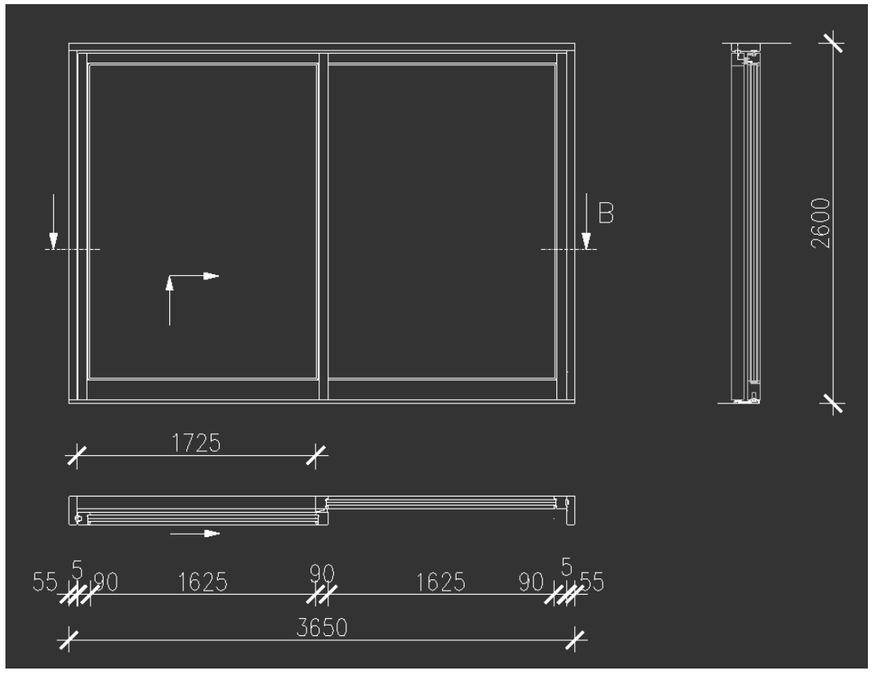

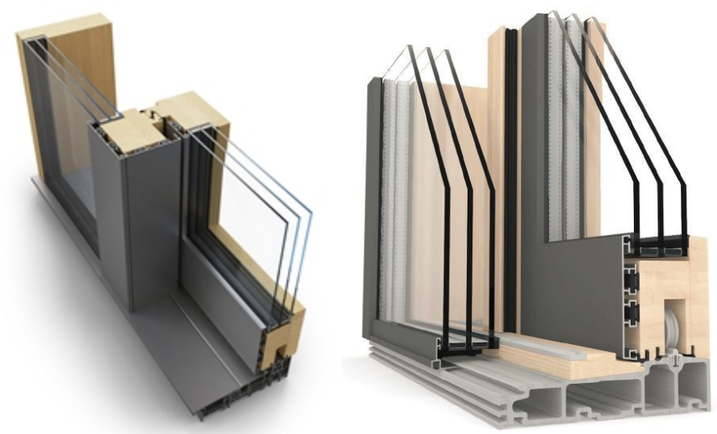

Ozn. z výk.	Popis Schéma a rozměr	Počet ks								Rámová konstrukce	Kování	Zasklení	Povrch	Místn. číslo
			1.NP	Krov					Celk.					
B.GD04	3650 x 2600 Vnější rozměr rámu 1725 Světlý průchozí otvor Dřevohliníkové zdvižně posuvné dveře jednokřídlové – fixní a posuvné křídlo. Provedení ve stavební hloubce dřeva 78 mm (celkově 96 mm). Pevné zasklení přímo v rámu bez viditelného profilu křídla. Bezpečnost RC2. Manuální ovládání, funkce soft/ lift ve standardu pro snadný zdvih a hladký pokles posuvného prvku. Mikroventilace. - plochý, bezbarierový práh, tepelně izolující.		1	-					1	Úzké profily rámů, stavební hloubka 210 mm	Hákové zavírání, kolejnice s tlumičem a skrytým dorazem křídla, Klika.	Bezpečnostní, tepelně izolační trojsklo 54 mm, Tepelná izolace do Uw = 0,73 W/m2K	Hliníková konstrukce opláštění – barevný odstín bronz, dle specifikace architekta Dřevěná konstrukce přírodní lazura, dle specifikace architekta	B.10

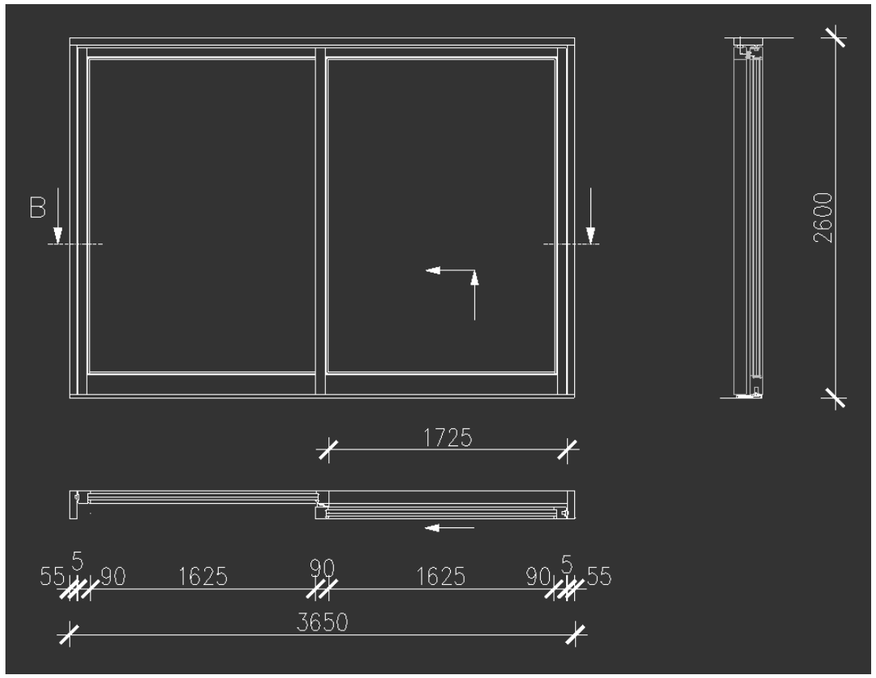

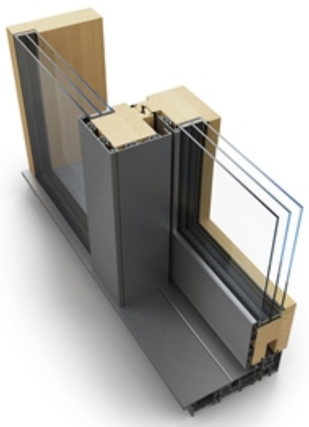

Ozn. z výk.	Popis Schéma a rozměr	Počet ks								Rámová konstrukce	Kování	Zasklení	Povrch	Místn. číslo
			1.NP	Krov					Celk.					
B.GD05	Levé 1000 x 1970 Vnější rozměr rámu 1180 x 2060 Interiérové dveře dřevěné jednokřídlé, rámové, celoskleněná výplň. Materiál: rámy – dub masiv. - bez prahu, přechodová prahová lišta mezi povrchy podlah nerez brus		1	-					1	Truhlářská dřevěná rámová pro montáž do zděného ostění.	Závěsy dveřní – certifikovaná dodávka dveří – 3 ks. Vrchní kování dle výběru architekta – oboustranná klika/ rosetové kování s kulatým štítkem, bronz. Dozický zámek,	Čiré bezpečnostní sklo.	Dřevěná konstrukce přírodní lazura, dle specifikace architekta	B.07

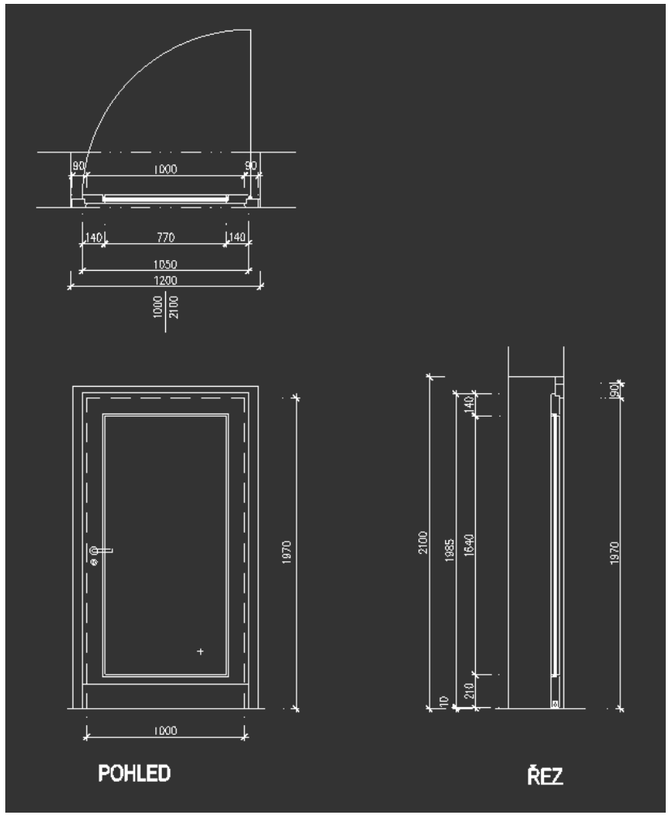

Ozn. z výk.	Popis Schéma a rozměr	Počet ks								Rámová konstrukce	Kování	Zasklení	Povrch	Místn. číslo
			1.NP	Krov					Celk.					
B.GD06	Levé 1000 x 1970 Vnější rozměr rámu 1180 x 2060 Interiérové dveře dřevěné jednokřídlé, rámové, celoskleněná výplň. Materiál: rámy – dub masiv. - bez prahu, přechodová prahová lišta mezi povrchy podlah nerez brus		1	-					1	Truhlářská dřevěná rámová pro montáž do zděného ostění.	Závěsy dveřní – certifikovaná dodávka dveří – 3 ks. Vrchní kování dle výběru architekta – oboustranná klika/ rosetové kování s kulatým štítkem, bronz. Dozický zámek,	Čiré bezpečnostní sklo.	Dřevěná konstrukce přírodní lazura, dle specifikace architekta	B.10

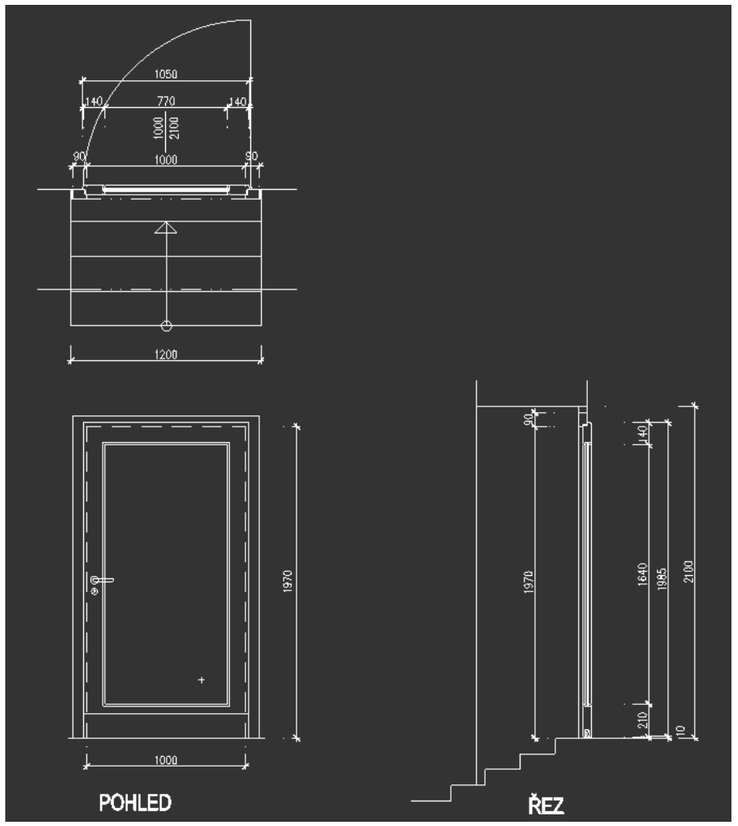

Ozn. z výk.	Popis Schéma a rozměr	Počet ks								Zárubeň	Kování	Zasklení	Povrch	Místn. číslo
			1.NP	Krov					Celk.					
B.GD07	pravé dovnitř 800 x 1970 hrubý stavební otvor 850 x 1995 Interierové plné dveře hladké, do skryté zárubně - bez prahu, přechodová prahová lišta mezi povrchy podlah nerez brus 		1	-					1	Skrytá zárubeň pro zazdění, Panty skryté 3D	Panty skryté 3D, Vrchní kování dle výběru architekta – oboustranná klika/ rosetové kování s kulatým štítkem, bronz dózický zámek,	-	Dveřní křídlo – opatřené základním nátěrem Dveřní křídlo – finální barevný odstín podle specifikace architekta.	B.02

Ozn. z výk.	Popis Schéma a rozměr	Počet ks								Zárubeň	Kování	Zasklení	Povrch	Místn. číslo
			1.NP	Krov					Celk.					
B.GD08	pravé dovnitř 700 x 1970 hrubý stavební otvor 750 x 1995 Interierové plné dveře hladké, do skryté zárubně - bez prahu, přechodová prahová lišta mezi povrchy podlah nerez brus		1	-					1	Skrytá zárubeň pro zazdění, Panty skryté 3D	Panty skryté 3D, Vrchní kování dle výběru architekta – oboustranná klika/ rosetové kování s kulatým štítkem, bronz dózický zámek,	-	Dveřní křídlo – opatřené základním nátěrem Dveřní křídlo – finální barevný odstín podle specifikace architekta.	B.03

Ozn. z výk.	Popis Schéma a rozměr	Počet ks								Zárubeň	Kování	Zasklení	Povrch	Místn. číslo
			1.NP	Krov					Celk.					
B.GD09	levé dovnitř 700 x 1970 hrubý stavební otvor 750 x 1995 Interierové plné dveře hladké, do skryté zárubně - bez prahu, přechodová prahová lišta mezi povrchy podlah nerez brus 		1	-					1	Skrytá zárubeň pro zazdění, Panty skryté 3D	Panty skryté 3D, Vrchní kování dle výběru architekta – oboustranná klika/ rosetové kování s kulatým štítkem, bronz dózický zámek,	-	Dveřní křídlo – opatřené základním nátěrem Dveřní křídlo – finální barevný odstín podle specifikace architekta.	B.04

Ozn. z výk.	Popis Schéma a rozměr	Počet ks								Zárubeň	Kování	Zasklení	Povrch	Místn. číslo
			1.NP	Krov					Celk.					
B.GD10	pravé dovnitř 700 x 1970 hrubý stavební otvor 750 x 1995 Interierové plné dveře hladké, do skryté zárubně - bez prahu, přechodová prahová lišta mezi povrchy podlah nerez brus		1	-					1	Skrytá zárubeň pro zazdění, Panty skryté 3D	Panty skryté 3D, Vrchní kování dle výběru architekta – oboustranná klika/ rosetové kování s kulatým štítkem, bronz dózický zámek,	-	Dveřní křídlo – opatřené základním nátěrem Dveřní křídlo – finální barevný odstín podle specifikace architekta.	B.05

Ozn. z výk.	Popis Schéma a rozměr	Počet ks								Zárubeň	Kování	Zasklení	Povrch	Místn. číslo
			1.NP	Krov					Celk.					
B.GD11	Sanitární příčky s dveřmi – Montované WC kabiny: - sanitární příčky vhodné do suchého prostředí Materiálové provedení: plošný materiál - oboustranně laminovaná dřevotřísková deska tl. 25 mm Kovový nosný systém je tvořen eloxovanými hliníkovými profily. Konstrukční prvky: podpěrné nohy výšky 150 mm, nerezové s vnitřní závitovou tyčí, výškově stavitelné.		1	-					1	Hliníkový rám příčky.	Zámek se speciální úpravou pro WC, kování nerezové s WC signalizací, tři nerezové závěsy. Dveřní zámek zadlabaný v provedení WC rozeta. Možnost sjednocení dveřního kování s dveřmi v rámci objektu.	-	Povrchová úprava – melaninová fólie. Barevné provedení: dle specifikace architekta	B.06

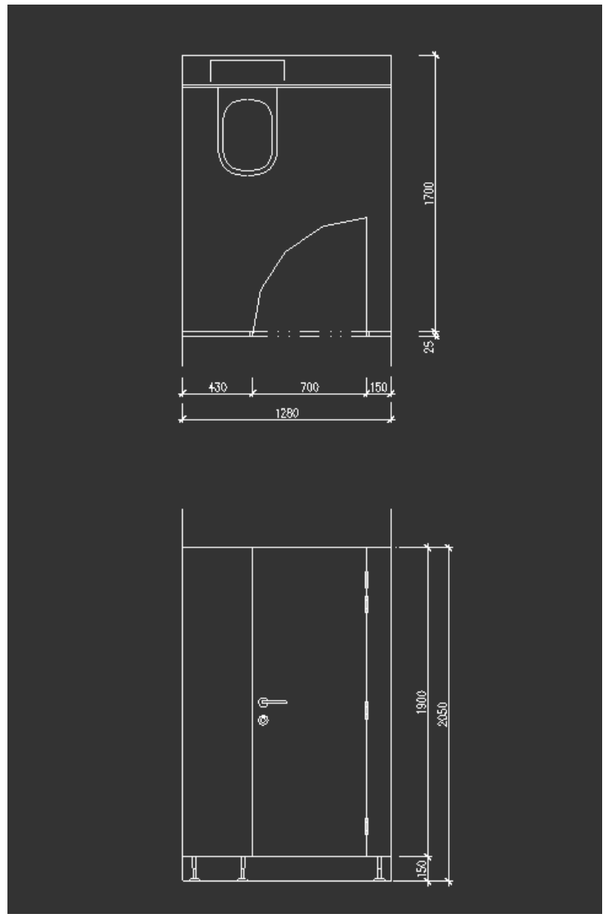

Ozn. z výk.	Popis Schéma a rozměr	Počet ks								Zárubeň	Kování	Zasklení	Povrch	Místn. číslo
			1.NP	Krov					Celk.					
B.GD12	Sanitární příčky s dveřmi – Montované WC kabiny: - sanitární příčky vhodné do suchého prostředí Materiálové provedení: plošný materiál - oboustranně laminovaná dřevotřísková deska tl. 25 mm Kovový nosný systém je tvořen eloxovanými hliníkovými profily. Konstrukční prvky: podpěrné nohy výšky 150 mm, nerezové s vnitřní závitovou tyčí, výškově stavitelné.		1	-					1	Hliníkový rám příčky.	Zámek se speciální úpravou pro WC, kování nerezové s WC signalizací, tři nerezové závěsy. Dveřní zámek zadlabaný v provedení WC rozeta. Možnost sjednocení dveřního kování s dveřmi v rámci objektu.	-	Povrchová úprava – melaninová fólie. Barevné provedení: dle specifikace architekta	B.04

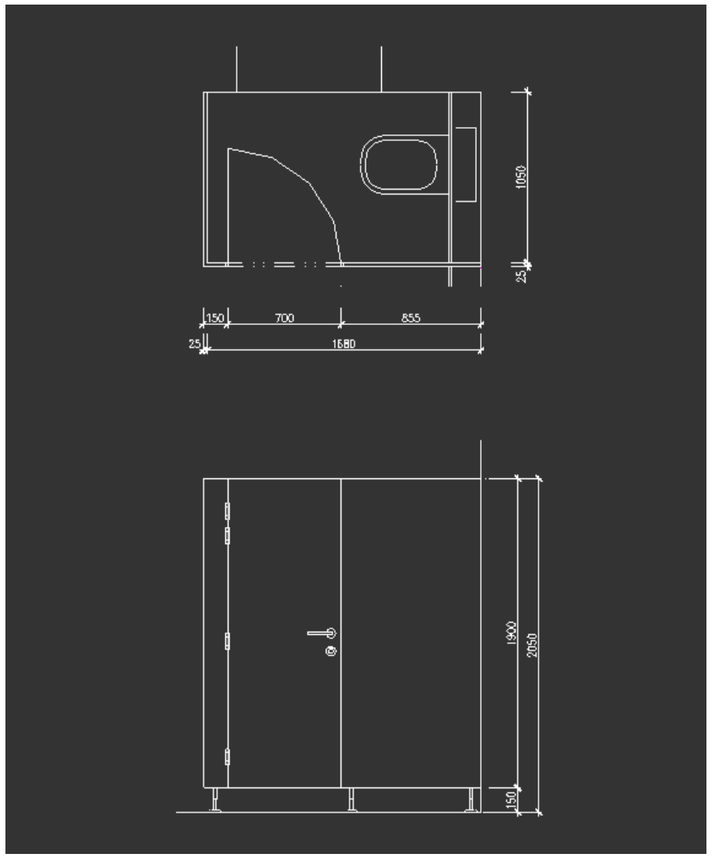

Ozn. z výk.	Popis Schéma a rozměr	Počet ks								Zárubeň	Kování	Zasklení	Povrch	Místn. číslo
			1.NP	Krov					Celk.					
B.GD13	Sanitární příčky s dveřmi – Montované WC kabiny: - sanitární příčky vhodné do suchého prostředí Materiálové provedení: plošný materiál - oboustranně laminovaná dřevotřísková deska tl. 25 mm Kovový nosný systém je tvořen eloxovanými hliníkovými profily. Konstrukční prvky: podpěrné nohy výšky 150 mm, nerezové s vnitřní závitovou tyčí, výškově stavitelné.		1	-					1	Hliníkový rám příčky.	Zámek se speciální úpravou pro WC, kování nerezové s WC signalizací, tři nerezové závěsy. Dveřní zámek zadlabaný v provedení WC rozeta. Možnost sjednocení dveřního kování s dveřmi v rámci objektu.	-	Povrchová úprava – melaninová fólie. Barevné provedení: dle specifikace architekta	B.03

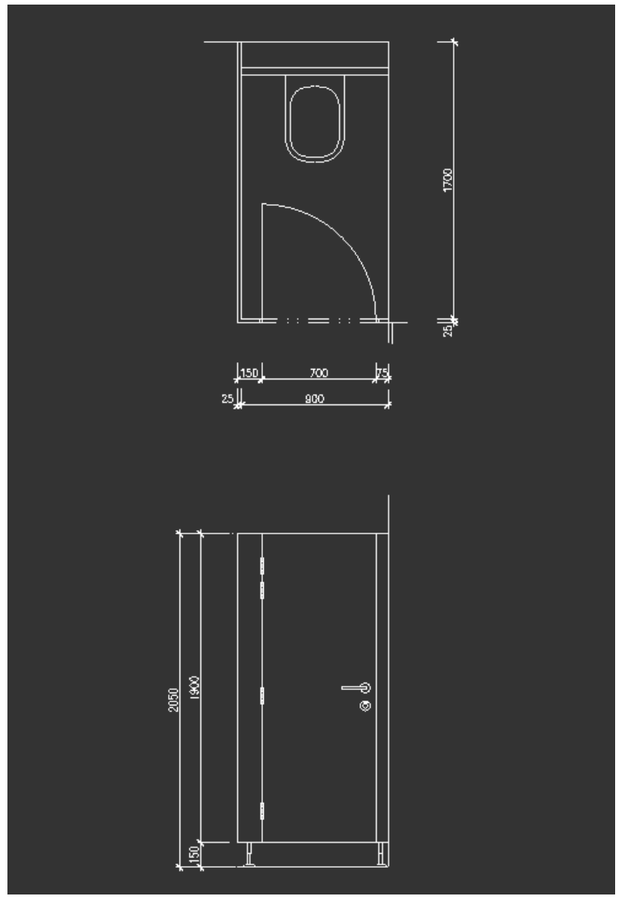

Ozn. z výk.	Popis Schéma a rozměr	Počet ks								Zárubeň	Kování	Zasklení	Povrch	Místn. číslo
			1.NP	Krov					Celk.					
B.GD14	Sanitární příčky s dveřmi – Montované WC kabiny: - sanitární příčky vhodné do suchého prostředí Materiálové provedení: plošný materiál - oboustranně laminovaná dřevotřísková deska tl. 25 mm Kovový nosný systém je tvořen eloxovanými hliníkovými profily. Konstrukční prvky: podpěrné nohy výšky 150 mm, nerezové s vnitřní závitovou tyčí, výškově stavitelné.		1	-					1	Hliníkový rám příčky.	Zámek se speciální úpravou pro WC, kování nerezové s WC signalizací, tři nerezové závěsy. Dveřní zámek zadlabaný v provedení WC rozeta. Možnost sjednocení dveřního kování s dveřmi v rámci objektu.	-	Povrchová úprava – melaninová fólie. Barevné provedení: dle specifikace architekta	B.03

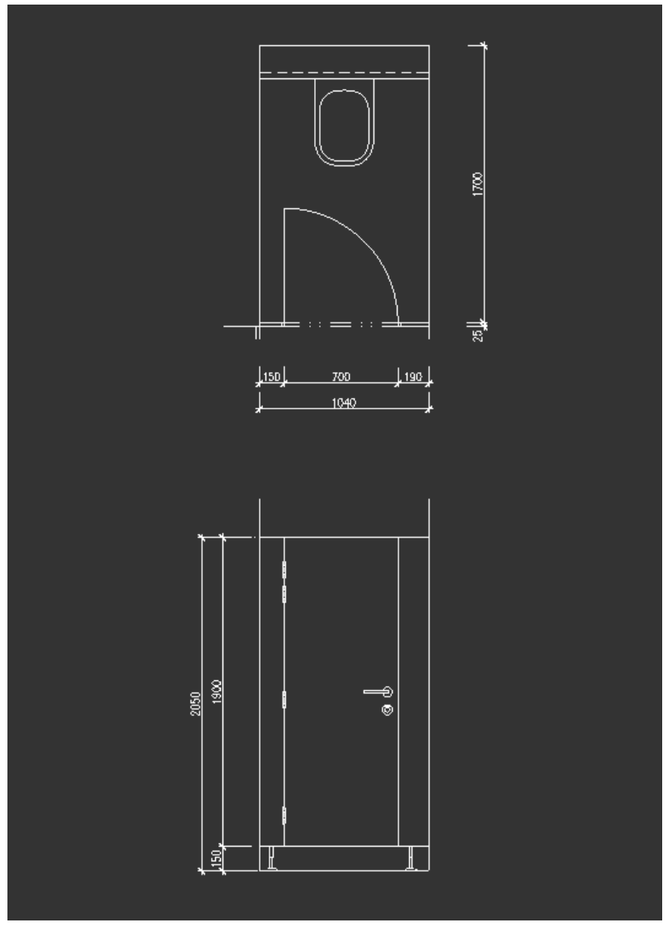

Ozn. z výk.	Popis Schéma a rozměr	Počet ks								Zárubeň	Kování	Zasklení	Povrch	Místn. číslo
			1.NP	Krov					Celk.					
B.GD15	800 x 1970 Hrubý stavební otvor 1775 x 2080 Interiérové posuvné dveře jednokřídlé, ve stavebním pouzdře pro montáž do zdi tl. 250 mm, dveřní křídlo hladké, plné, skrytý pojezd s dorazem. - bez prahu, přechodová prahová lišta mezi povrchy podlah nerez brus.		1	-					1	Klasická obložková zárubeň.	Závěsy a příslušenství: Komplet pro posuvné dveře se skrytým pojezdem, včetně dorazu a těsnění. Zápustná mušle kulatá.	-	Dveřní křídlo – opatřené základním nátěrem Dveřní křídlo – finální barevný odstín podle specifikace architekta.	B.08

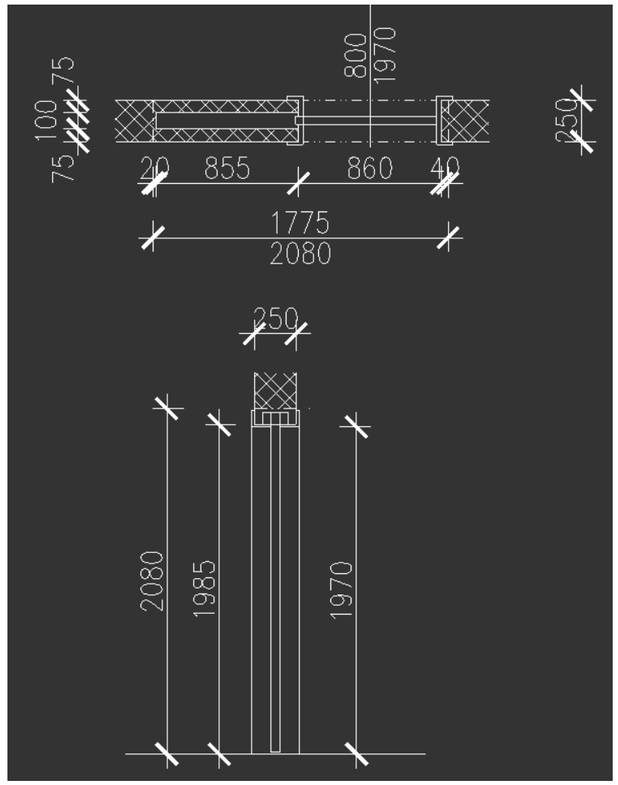

Ozn. z výk.	Popis Schéma a rozměr	Počet ks								Zárubeň	Kování	Zasklení	Povrch	Místn. číslo
			1.NP	Krov					Celk.					
B.GD16	levé dovnitř 800 x 1970 hrubý stavební otvor 850 x 1995 Interierové plné dveře hladké, do skryté zárubně - bez prahu, přechodová prahová lišta mezi povrchy podlah nerez brus 		1	-					1	Skrytá zárubeň pro zazdění, Panty skryté 3D	Panty skryté 3D, Vrchní kování dle výběru architekta – oboustranná klika/ rosetové kování s kulatým štítkem, bronz dózický zámek,	-	Dveřní křídlo – opatřené základním nátěrem Dveřní křídlo – finální barevný odstín podle specifikace architekta.	B.09

Ozn. z výk.	Popis Schéma a rozměr	Počet ks								Zárubeň	Kování	Zasklení	Povrch	Místn. číslo
			1.NP	Krov					Celk.					
B.GD17	levé ven 800 x 1970 hrubý stavební otvor 850 x 1995 Interierové plné dveře hladké, do skryté zárubně - bez prahu, přechodová prahová lišta mezi povrchy podlah nerez brus		1	-					1	Skrytá zárubeň pro zazdění, Panty skryté 3D	Panty skryté 3D, Vrchní kování dle výběru architekta – oboustranná klika/ rosetové kování s kulatým štítkem, bronz dózický zámek,	-	Dveřní křídlo – opatřené základním nátěrem Dveřní křídlo – finální barevný odstín podle specifikace architekta.	B.10

Ozn. z výk.	Popis Schéma a rozměr	Počet ks								Zárubeň	Kování	Zasklení	Povrch	Místn. číslo
			1.NP	Krov					Celk.					
B.GD18	Pravé 900 x 2000 hrubý stavební otvor 1050 x 2100 Dřevohliníkové vchodové dveře jednokřídlé, celoskleněná výplň. Provedení ve stavební hloubce dřeva 78 mm (celkově 96 mm). Vnější hrana rámu a křídla v jedné rovině. Zasklení průhledné čiré s hladkým povrchem. Bezpečnost RC2 Počet těsnění: 4 (horní a boční strany); 2 (prahová část). - bezbariérový hliníkový práh s přerušeným tepelným mostem.		1	-					1	Dřevěná rámová.	Vícebodové bezpečnostní dveře. Zámek elektromechanický. Vrchní kování dle výběru architekta – oboustranná klika/ rosetové kování s kulatým štítkem, bronz.	Bezpečnostní, tepelně izolační trojsklo, Tepelná izolace Ud = 1,2 W/m2K Se zasklením Ug= 1,1 W/m2K	Hliníková konstrukce opláštění – barevný odstín bronz, dle specifikace architekta Dřevěná konstrukce přírodní lazura, dle specifikace architekta	B.10

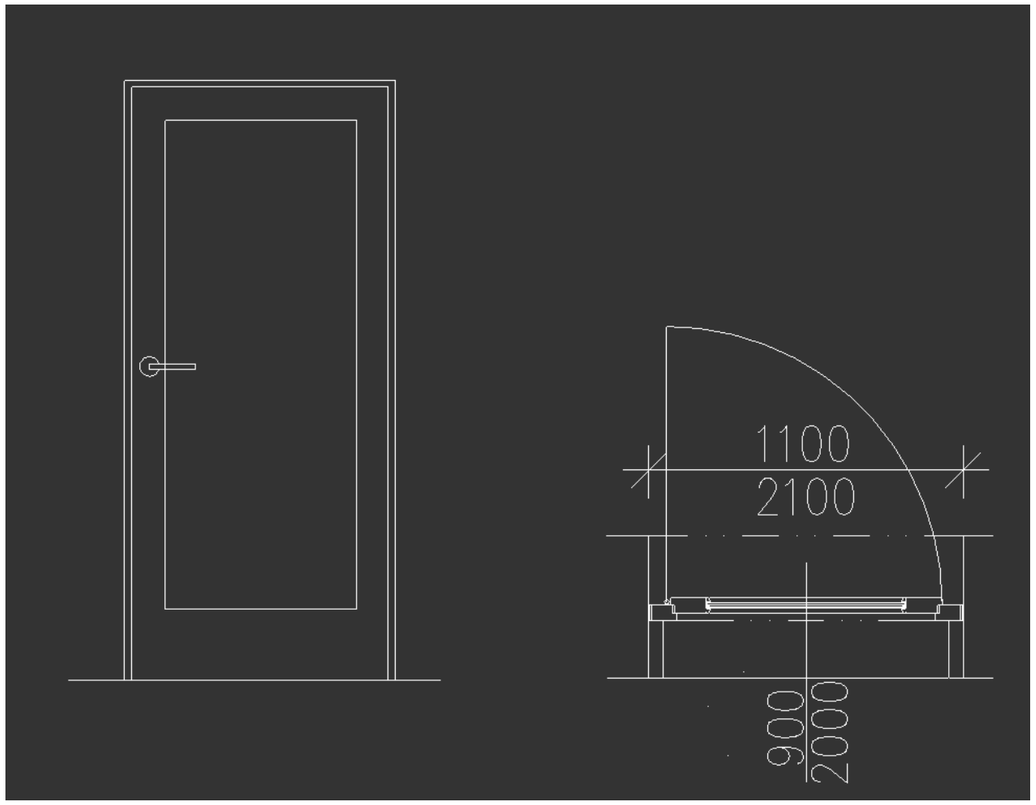

Ozn. z výk.	Popis Schéma a rozměr	Počet ks								Zárubeň	Kování	Zasklení	Povrch	Místn. číslo
			1.NP	Krov					Celk.					
B.GD19	pravé venř 600 x 1970 hrubý stavební otvor 650 x 1995 Interierové plné dveře hladké, do skryté zárubně - bez prahu, přechodová prahová lišta mezi povrchy podlah nerez brus 		1	-					1	Skrytá zárubeň pro zazdění, Panty skryté 3D	Panty skryté 3D, Vrchní kování dle výběru architekta – oboustranná klika/ rosetové kování s kulatým štítkem, bronz dózický zámek,	-	Dveřní křídlo – opatřené základním nátěrem Dveřní křídlo – finální barevný odstín podle specifikace architekta.	B.07